CARATTERISTICHE STRUTTURE IN LEGNO :
TRAVI IN LEGNO LAMELLARE GL 28 h
TRAVETTI DI PIANO DI FALDA : BILAMA C24

CARATTERISTICHE VITI DA LEGNO :

L (profondità di infissione) > o = 6 diametri vite
distanza minima dai bordi > o = 2.5 diamentri vite
(se direzione carico parallela alla fibratura del legno)
distanza minima dai bordi > = 4 diamentri vite
(se direzione carico perpendicolare alla fibratura del legno)

interasse minimo viti > = 4 diametri vite

CARATTERISTICHE ACCIAIO

Acciaio per PROFILI e PIASTRE del tipo S 235
Saldature ad arco elettrico secondo norme UNI EN ISO 4063 ; 2001
Le saldature vanno effettuate lungo l'intero perimetro di contatto –

Bulloni del tipo ad alta resistenza classe 8.8
Dadi del tipo classe 8 (UNI EN ISO 898 – 1 : 2001)
Secondo norme UNI EN ISO 4016 2002, UNI 5592 1968

N.B.: confrontare e verificare le quote con il progetto architettonico.

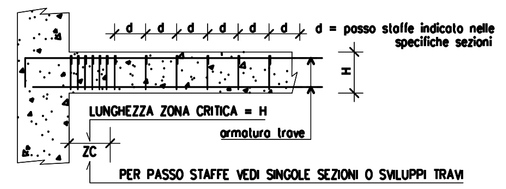

particolare GENERICO relativo all'intensificazione delle staffe nelle travi in prossimità dei vincoli

I collegamenti tra londini si possono eseguire tramite saldatura solo se si usano acciai che rispettano il punto 2.2.6 del DM.9.1.'96

La sovrapposizione delle barre di armatura deve essere pari ad almeno 40 diametri.

PART. GENERICO COLLEGAMENTO TRAVETTI A TRAVE IN LEGNO

SEZIONE

PART. GENERICO COLLEGAMENTO TRAVETTI A TRAVE LAMELLARE

VISTA LATERALE

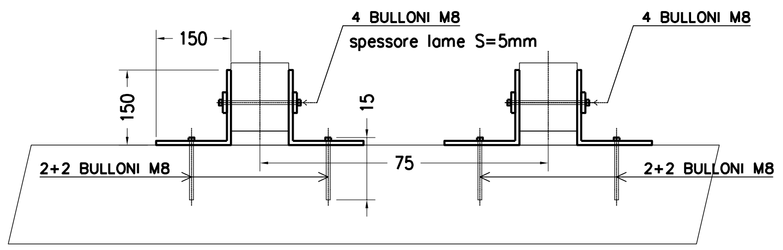

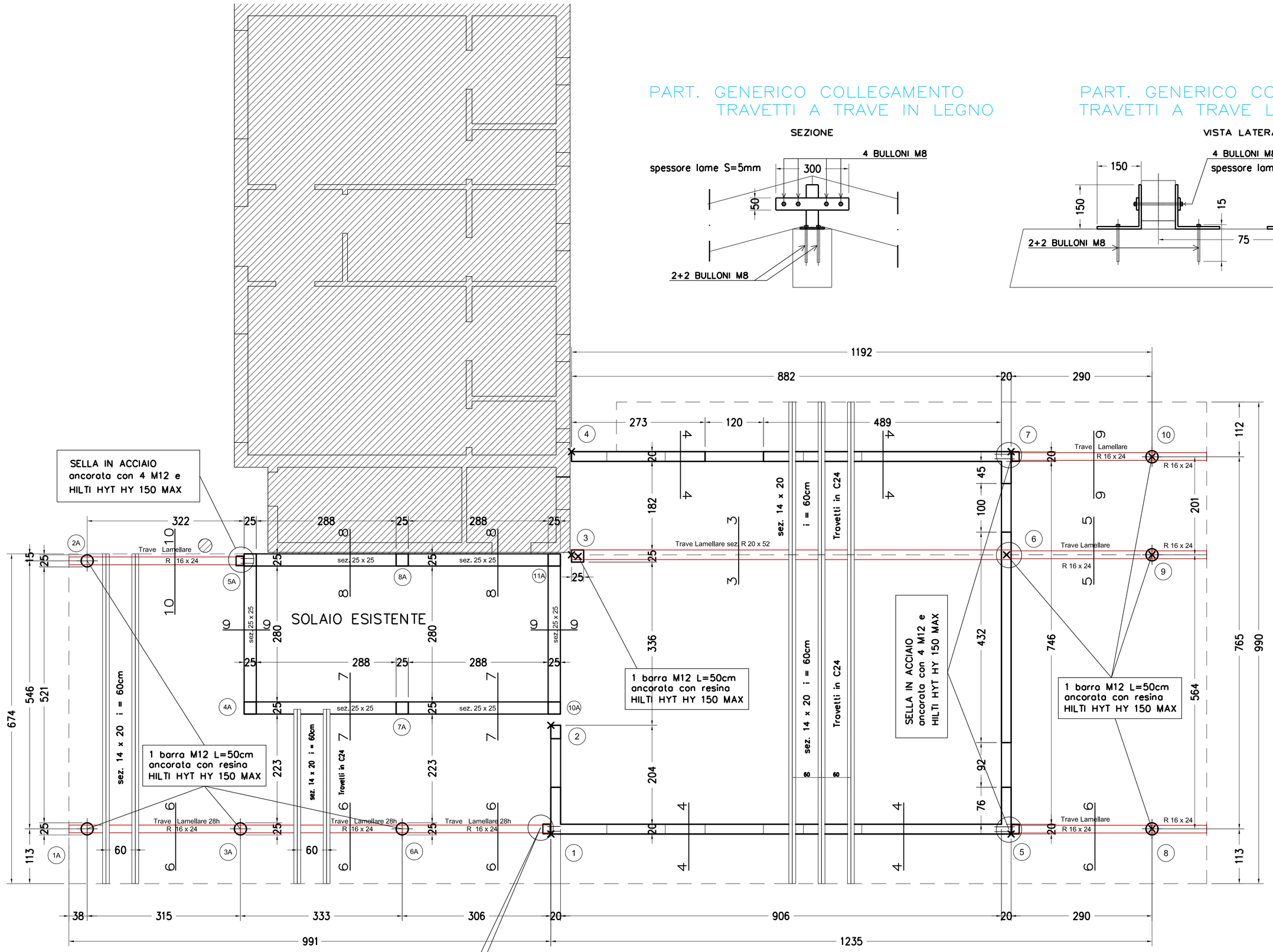

PIANTA COPERTURA sc. 1:50
sc. 1 : 50

SEZIONE 10 – 10

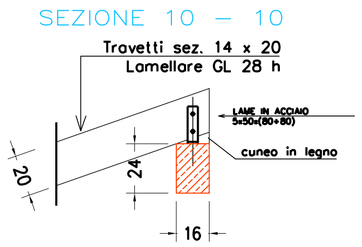

SEZIONE 9 – 9

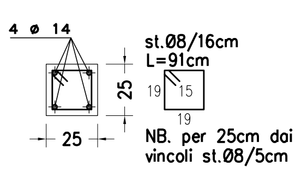

SEZIONE 8 – 8

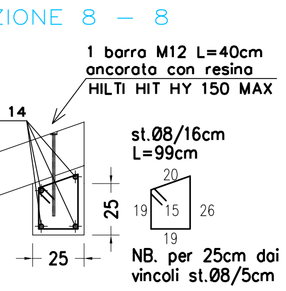

SEZIONE 7 – 7

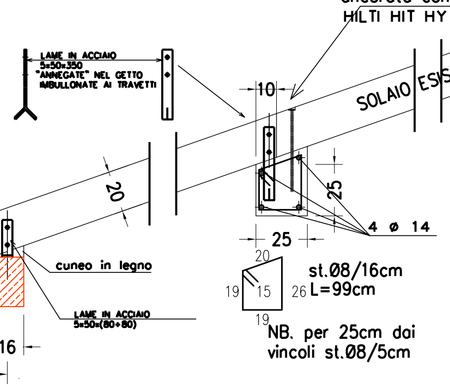

SEZIONE 6 – 6

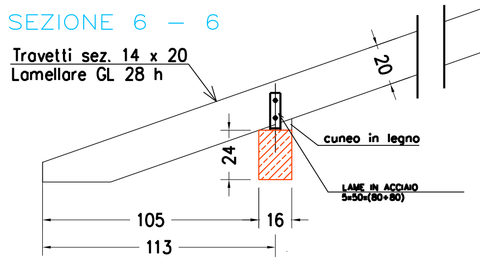

SEZIONE 4 – 4

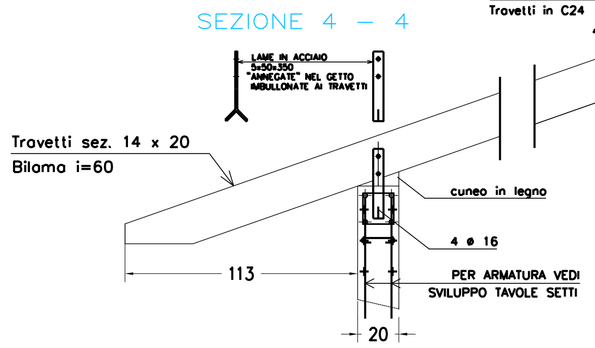

SEZIONE 3 – 3

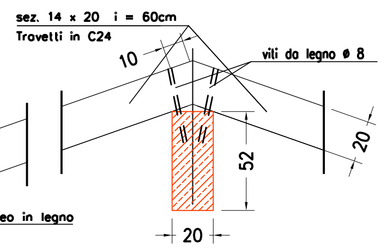

SEZIONE 5 – 5

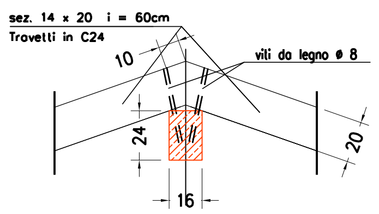

CARATTERISTICHE DEI MATERIALI		
COPRIFERRO MINIMO 25 mm	CLASSE RCK	CLASSE DI CONSISTENZA
CALCESTRUZZO STRUTTURE IN C.A. C 25 / 30	300	S 4
DIAMETRO MASSIMO AGGREGATI 25 mm	UTILIZZARE AGGREGATI RESISTENTI AL GELO (UNI EN 12620)	
CLASSE DI ESPOSIZIONE x C 2		
MASSIMO RAPPORTO A / C (acqua/cemento) = 0.60		
MINIMO CONTENUTO CEMENTO 300 Kg / m3		
ACCIAIO TIPO B 450 C		
CALCESTRUZZO ADDITIVATO CON FLUIDIFICANTE TIPO SIKAMENT O SIMILARI		

COMUNE DI PASIAN DI PRATO

ADEGUAMENTO DEL CAMPO SPORTIVO DI COLLOREDO DI PRATO E DELLE PALESTRE COMUNALI

SPOGLIATOI - STRUTTURE: pianta copertura e particolari costruttuvi

PROGETTO ESECUTIVO

ASSOCIAZIONE TEMPORANEA DI PROFESSIONISTI
ARCH. CLAUDIO FLOREANCIG
ING. GIOVANNI MAZZARRI
STUDIO DI INGEGNERIA E ARCHITETTURA RIGO
Piazza G. Marconi, 12 - 33034 FAGAGNA (UD)
Tel. 335.5375330 - 0432.802004 - Fax 0432.1792994
e-mail: arch.floreancig@libero.it

ALLEGATO
2.6

Arch. Claudio Floreancig - capogruppo -	Ing. Giovanni Mazzarri	Studio di ingegneria ed architettura Rigo

Approvazioni-Approvals

Revisione	Data	Motivazione	Approvato
Rev.00		Emissione	Arch. Claudio Floreancig
Data			

A termini di legge ci riserviamo la proprietà di questo documento con divieto di riprodurlo o di renderlo comunque noto a terzi senza la nostra autorizzazione
According to the law reserved the rights document and it is forbidden to reproduce or pass on to other parties without our permission