PARTICOLARI INCROCI FONDAZIONI
(VISTA IN PIANTA) sc.1:20

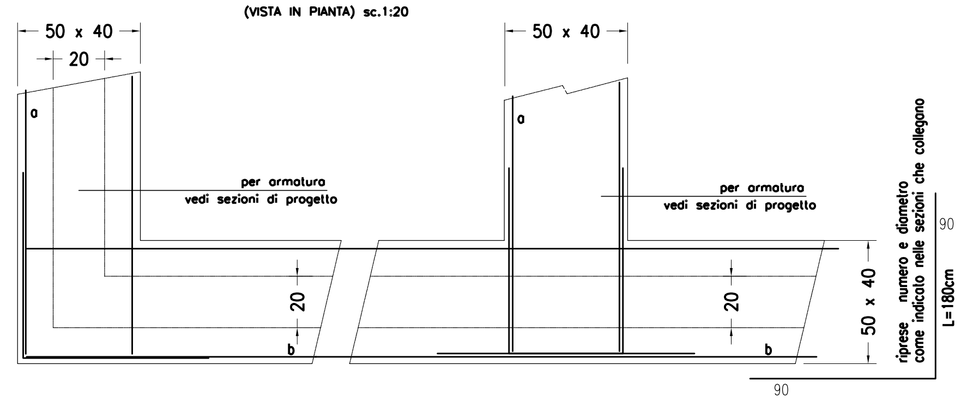

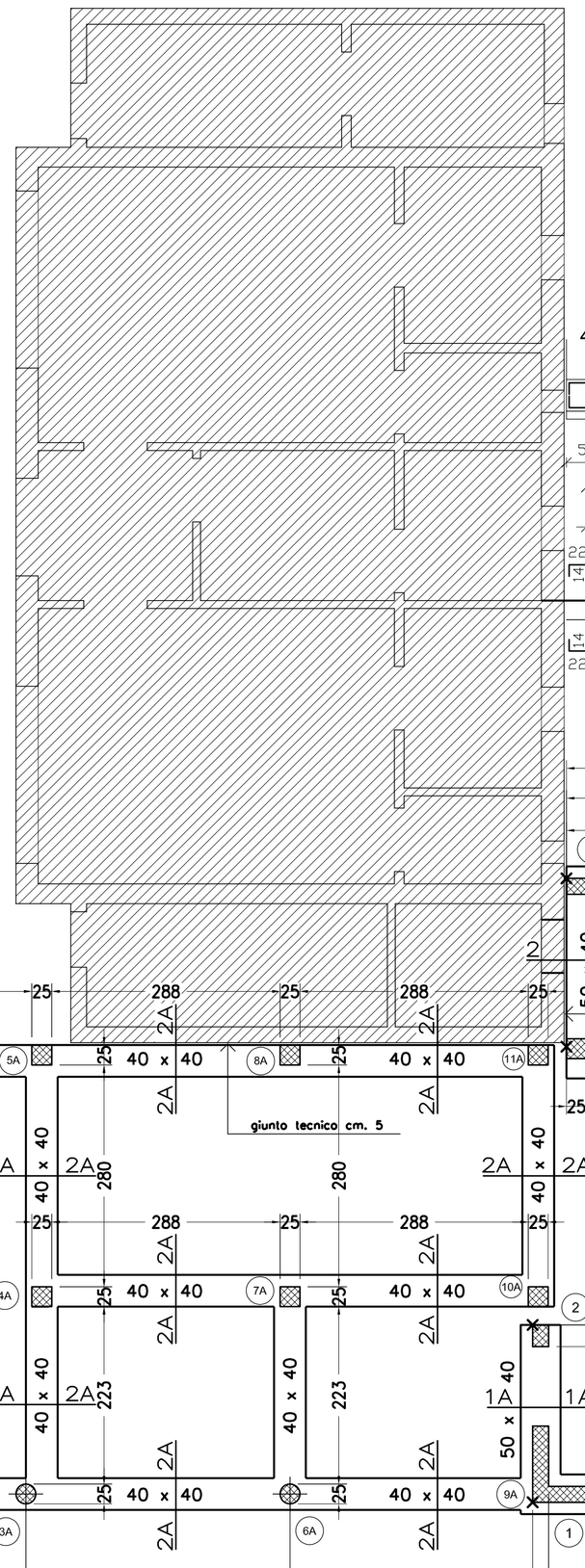

Trave di fondazione 4–10
scala 1/50

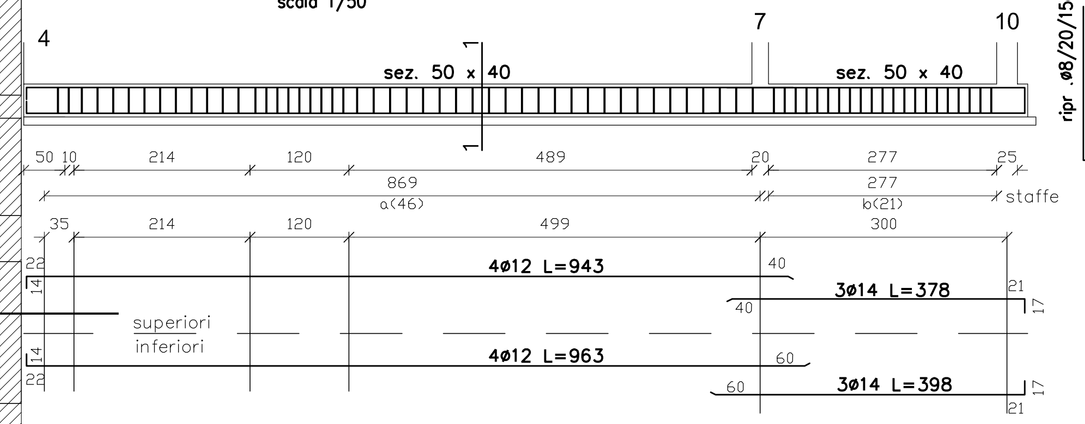

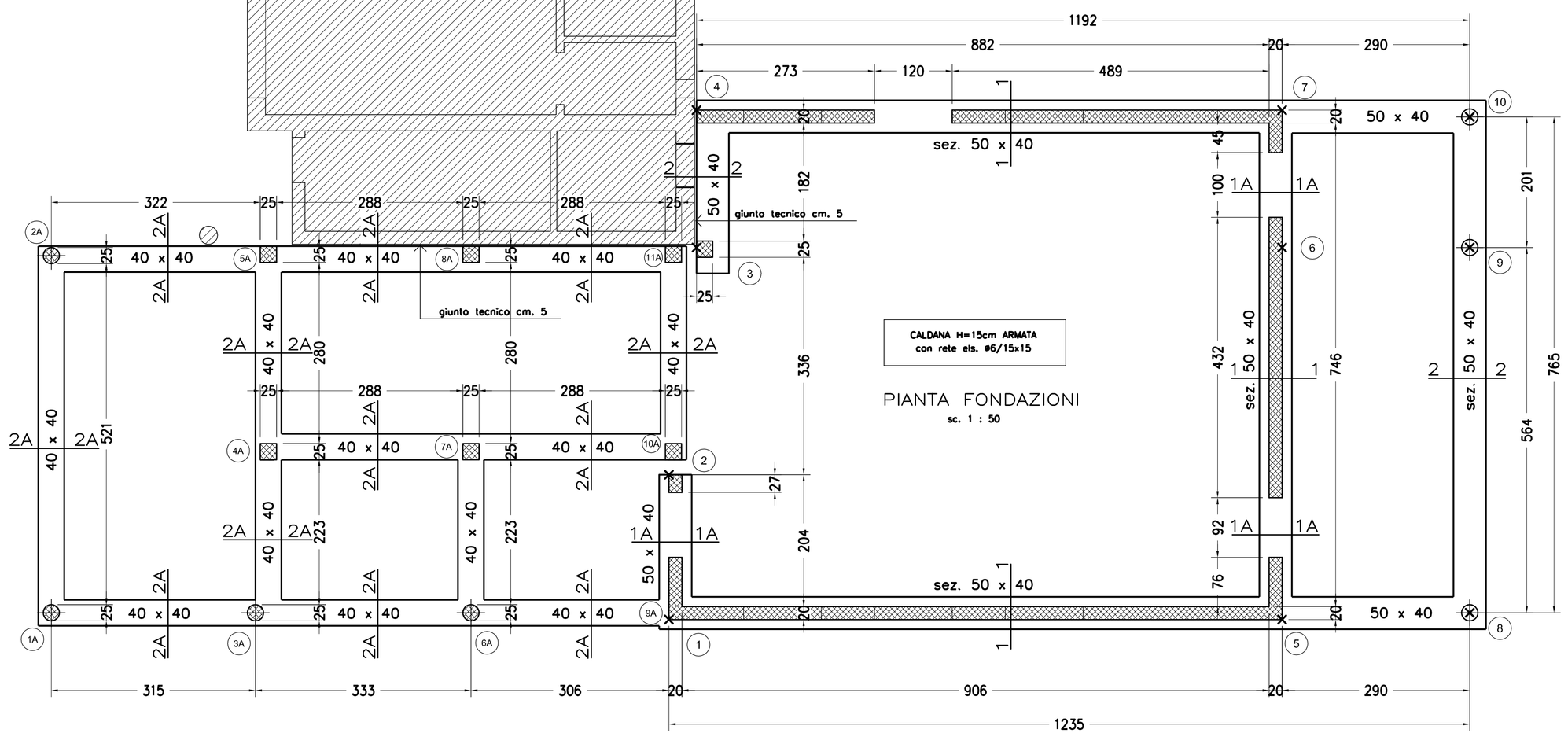

PIANTA FONDAZIONI
sc. 1 : 50

Trave di fondazione 1–8
scala 1/50

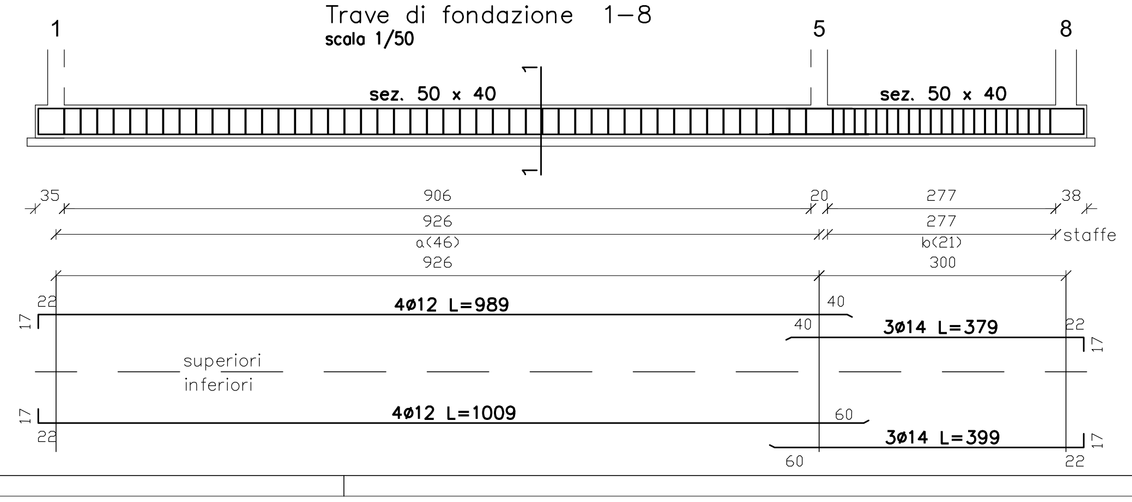

SEZIONE 1 – 1
scala 1/20
nb. vedi sviluppi setti in C.A.

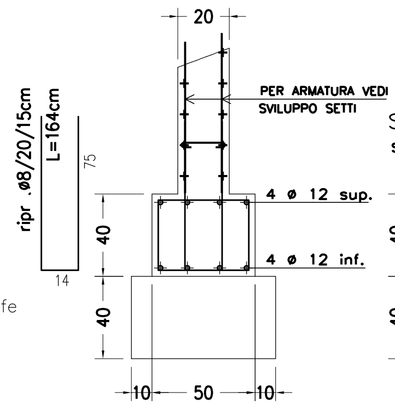

SEZIONE 7 – 10
scala 1/20

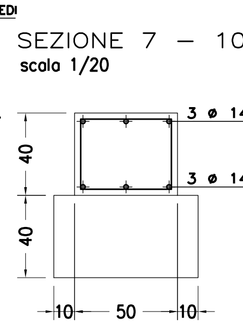

ARMATURA CALDANE

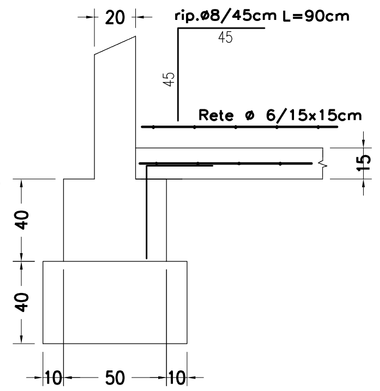

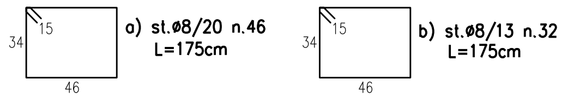

APPROFONDIMENTO DEL MAGRONE
SINO AL RAGGIUNGIMENTO DELLO
STRATO GHIAIOSO-SABBIOSO
MEDIAMENTE 40 cm. circa

SEZIONE 1A – 1A
scala 1/20
nb. vedi sviluppi setti in C.A.

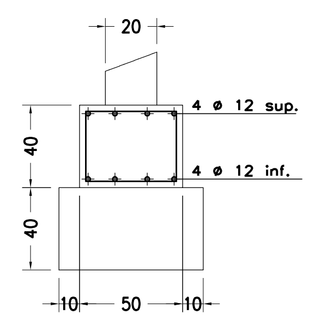

SEZIONE 2 – 2
scala 1/20

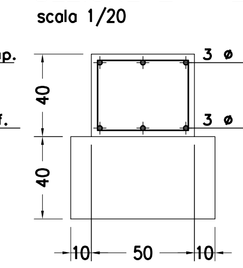

SEZIONE 2A – 2A
scala 1/20

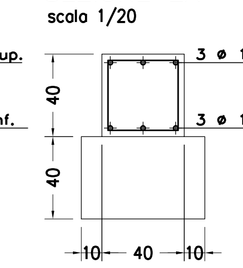

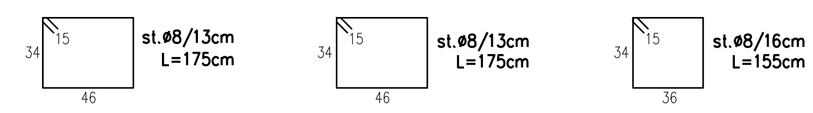

APPROFONDIMENTO DEL MAGRONE
SINO AL RAGGIUNGIMENTO DELLO
STRATO GHIAIOSO-SABBIOSO
MEDIAMENTE 40 cm. circa

SEZIONE 1 – 1
scala 1/20
nb. vedi sviluppi setti in C.A.

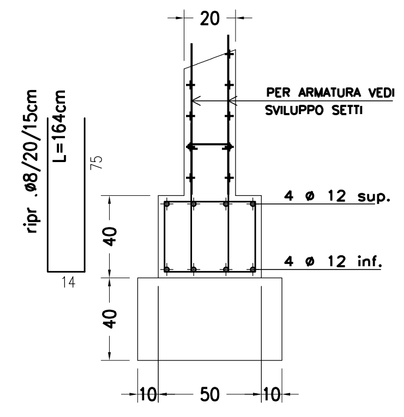

SEZIONE 5 – 8
scala 1/20

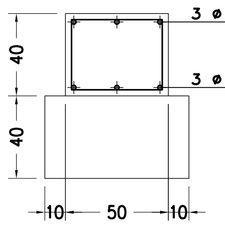

APPROFONDIMENTO DEL MAGRONE
SINO AL RAGGIUNGIMENTO DELLO
STRATO GHIAIOSO-SABBIOSO
MEDIAMENTE 40 cm. circa

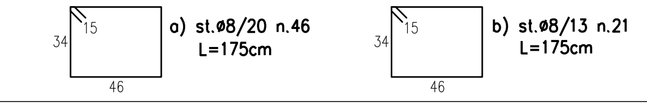

N.B.: confrontare e verificare le quote con il progetto architettonico.

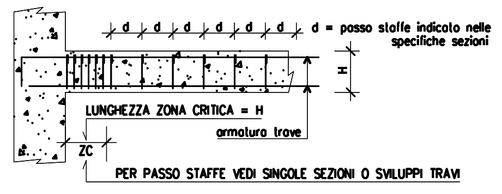

particolare GENERICO relativo all'intensificazione delle staffe nelle travi in prossimità dei vincoli

I collegamenti tra tondini si possono eseguire tramite saldatura solo se si usano acciai che rispettano il punto 2.2.6 del DM.9.1.'96

La sovrapposizione delle barre di armatura deve essere pari ad almeno 40 diametri.

CARATTERISTICHE DEI MATERIALI

COPRIFERRO MINIMO 25 mm	CLASSE RCK	CLASSE DI CONSISTENZA
CALCESTRUZZO STRUTTURE IN C.A. C 25 / 30	300	S 4
DIAMETRO MASSIMO AGGREGATI 25 mm	UTILIZZARE AGGREGATI RESISTENTI AL GELO (UNI EN 12620)	
CLASSE DI ESPOSIZIONE X C 2		
MASSIMO RAPPORTO A / C (acqua/cemento) = 0.60		
MINIMO CONTENUTO CEMENTO 300 Kg / m3		
ACCIAIO TIPO B 450 C		
CALCESTRUZZO ADDITIVATO CON FLUIDIFICANTE TIPO SIKAMENT O SIMILARI		

COMUNE DI PASIAN DI PRATO

ADEGUAMENTO DEL CAMPO SPORTIVO DI COLLOREDO DI PRATO E DELLE PALESTRE COMUNALI

SPOGLIATOI - STRUTTURE - pianta fondazioni e particolari costruttivi

PROGETTO ESECUTIVO

ASSOCIAZIONE TEMPORANEA DI PROFESSIONISTI
ARCH. CLAUDIO FLOREANCIG
ING. GIOVANNI MAZZARRI
STUDIO DI INGEGNERIA E ARCHITETTURA RIGO
Piazza G. Marconi, 12 - 33034 FAGAGNA (UD)
Tel. 335.5375330 - 0432.802004 - Fax 0432.1792994
e-mail: arch.floreancig@libero.it

ALLEGATO
2.4

Arch. Claudio Floreancig - capogruppo -	Ing. Giovanni Mazzarri	Studio di ingegneria ed architettura Rigo

Approvazioni-Approvals

Revisione	Data	Motivazione	Approvato
Rev.00		Emissione	Arch. Claudio Floreancig
Data			

A termini di legge ci riserviamo la proprietà di questo documento con divieto di riprodurlo o di renderlo comunque noto a terzi senza la nostra autorizzazione
According to the law reserved the rights document and it is forbidden to reproduce or pass on to other parties without our permission